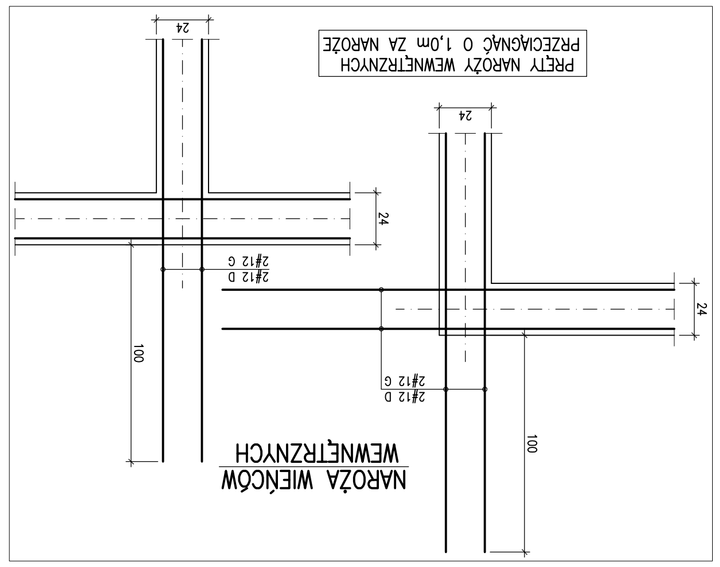

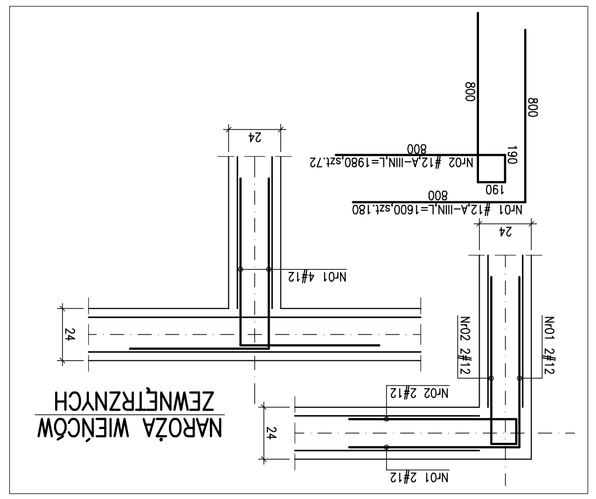

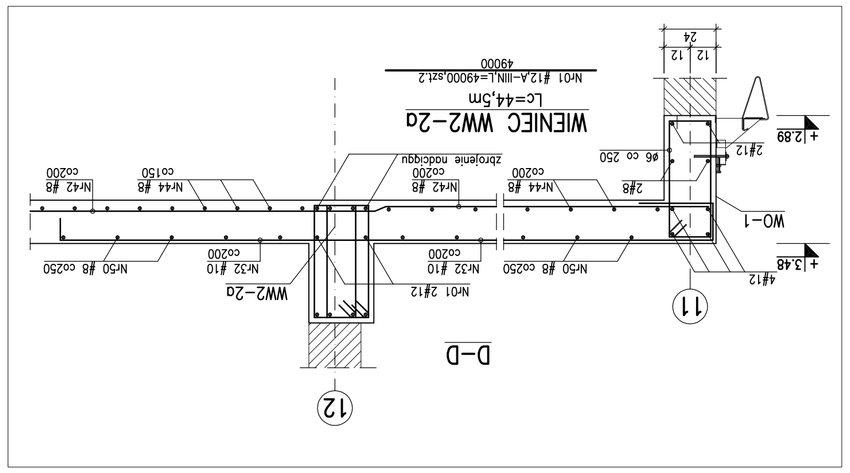

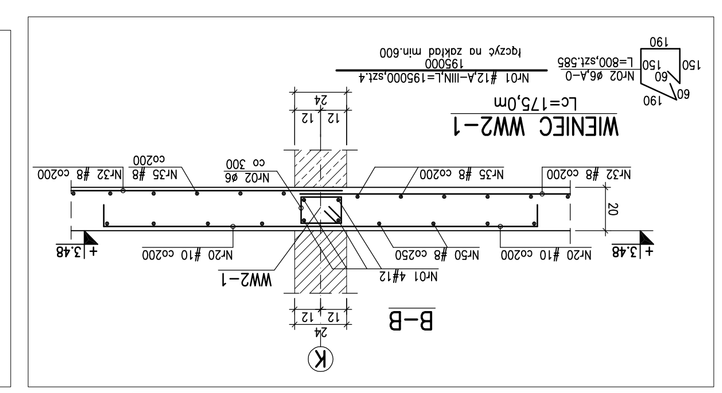

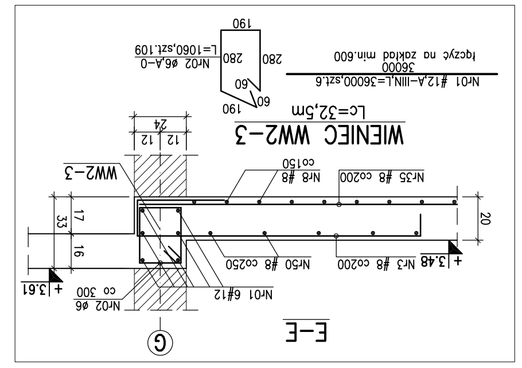

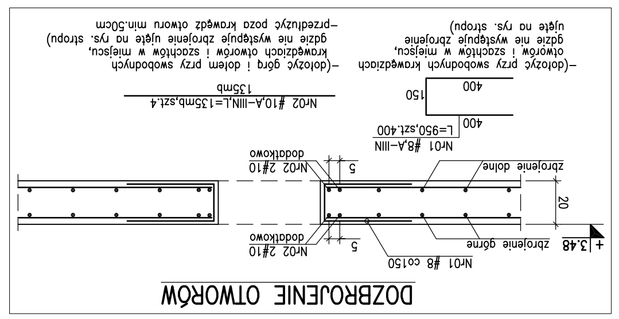

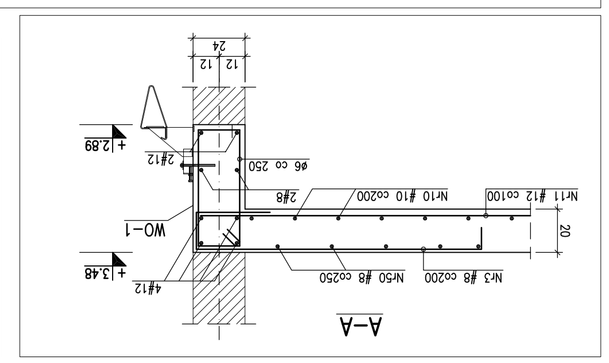

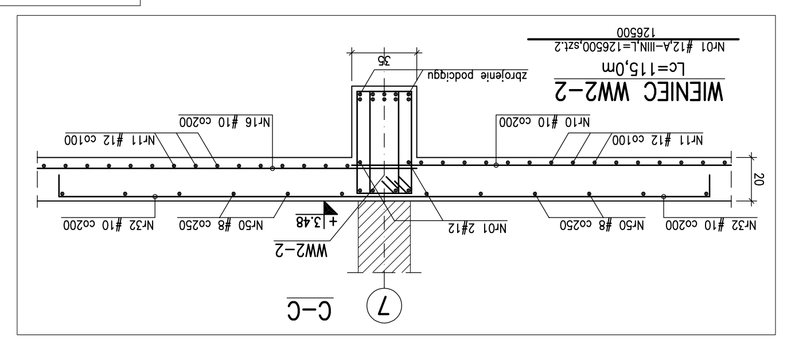

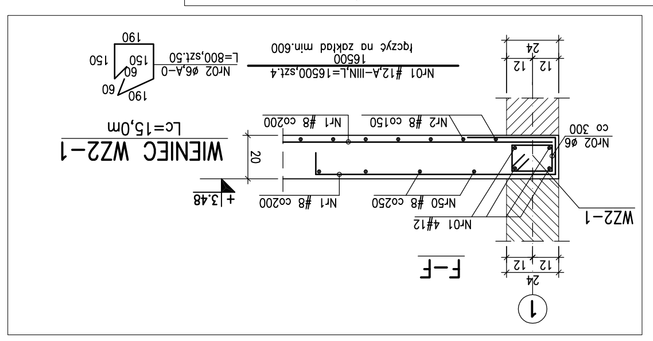

–BETON B30
–STAL A–IIIN(RB500W)–ZAMIENNIE BSt500S
A–0(St0S–b)
–OTULINA :
–PŁYTA c=nom=2cm
–WIENIE c=nom=2,5cm
–ZESTAWIENIE STALI ZBROJENIOWEJ NR 44

Dokumentacja techniczna
DOMU POMOCY SPOŁECZNEJ
przy ulicy Pawiej w Łodzi
DPS

Nazwa/ty	Nr arch/ty
CZĘŚĆ III	**TOM 3**	**ZESZYT 2**

ETAP PROJEKTOWANIE:

PROJEKT WYKONAWCZY KONSTRUKCJI

INWESTOR:

URZĄD MIASTA ŁODZI
AL. MARSZAŁKA PŁASUDSKIEGO 52/54
81-382 GDYNIA

JEDNOSTKA PROJEKTOWA:

AUTORSKA PRACOWNIA ARCHITEKTURY CAD
06-150, WARSZAWA, ul. Zwierzyniecka 46
TEL./FAX (0-29) 745 11 45, 745 11 50, lub 878-9420
e-mail: apacad@pro.onet.pl , www.apacad.pl

Projekt:	BIUR NADZWYCZ.	NIE UPRAWNIENIA.	PODPIS:
	mgr inż.Bronisław Jankowski	133/SUP/90	
Opracowanie:	mgr inż.Krzysztof Kwiecny	ZAP/2000/POC/K/01	
	mgr inż.Krzysztof Kwiecny		

Tytuł rysunku: Skala: 1:20

PRZEKROJE CHARAKTERYSTYCZNE
STROPU NAD PARTEREM POZ.4.1,POZ.4.2

Numer rysunku: **K-56**

Data opracowania: LIPIEC 2005